Rua: Eugênio Buosi, 1-11 Parque Industrial
CEP. 15520-000 Valentim Gentil
FONE/ Fax: (17) 34851410
E-mail: cambel@cambel.com.br
Home Page: www.cambel.com.br

Cama Box Larissa Solteiro

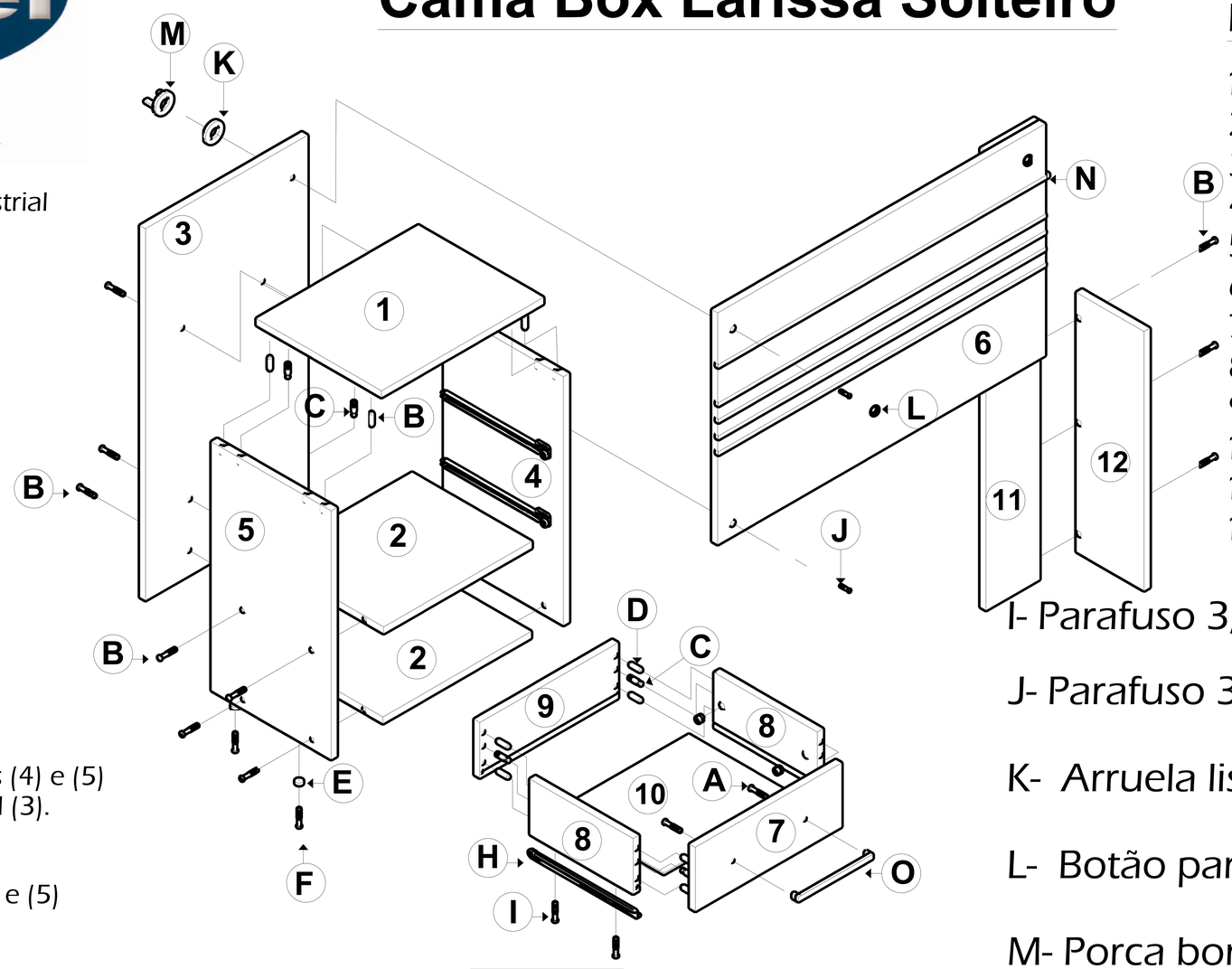

Relação de Peças

1- Tampo Superior
2- Prateleira
3- Fundo Maior
4- Lateral Direita
5- Lateral Esquerda
6- Painel
7- Frente de gaveta
8- Lateral de gaveta
9- Contra fundo
10- Fundo da gaveta
11 - Fundo Menor
12- Lateral Menor

I- Parafuso 3,5x12

J- Parafuso 3/16x11/4

K- Arruela lisa

L- Botão para vidro

M- Porca borboleta

N- Perfil T

O - Puxador Tróia

Instrução de Montagem

1- Coloque a sapata (E) no pé das laterais (4) e (5) com prego(F)e fixar o perfil (N) no painel (3).
.

2- Fixar as prateleiras (2) nas laterais (04) e (5) com parafuso (B).

3- Encaixe no orificio do tampo (1) as hastes de minifix (C) e a cavilha (D). Fixe o tampo (1),nas laterias (4)e (5) com minifix (c).

4- Encaixe as laterais (4)e (5) e o tampo (1) no tampo traseiro (3) com parafuso (B).

5- Fixar o Fundo (11) na lateral (12) com parafuso (B).

6- Fixe o fundo (2) e (11), com a estrutura montada, no painel (3) com o parafuso que esta junto ao botão e rosqueiar com a porca borboleta (K), repita o mesmo na parte de baixo. Obs: Não tem Botão cromado (D) na fixação de baixo do painel (3).

A- Parafuso 4,0x22

E- Sapata

B- Parafuso 7,0x40

F- Prego 10x10

C- Minifix

G- Parafuso 6,0x8

D- Cavilha 6x40

H- Corrediça metálica